HIKVISION / EFFORT GROUP

DS-2CD2787G3T-LIZSY(2.8-12mm)

Русский технический лист

Исполнение с моторизованным вариофокальным объективом 2,8-12 мм. Белый корпус. Артикул DS-2CD2787G3T-LIZSY(2.8-12mm).

Технический перевод документа Hikvision от 10.08.2026 для выбора оборудования. Подготовлено Effort Group. Не является заводским русским паспортом или руководством по эксплуатации. Неизменённый заводской оригинал приложен отдельно.

Hikvision DS-2CD2787G3T-LIZSY(2.8-12mm) - купольная IP-камера ColorVu 3.0 с разрешением 8 Мп. Моторизованный объектив 2,8-12 мм позволяет менять горизонтальный обзор от 112,3° до 41,2° и подбирать масштаб сцены при монтаже. Полный кадр 3840 × 2160 записывается при 25/30 к/с для 50/60 Гц.

Для выбранного вариофокального объектива подтверждена максимальная диафрагма F1.2. ColorVu 3.0 и HikAI-ISP работают вместе с гибридной подсветкой: ИК и белый свет до 40 м, три режима. Для цветного кадра в темноте требуется белая подсветка; общий текст семейства о F1.0 не заменяет параметры этого объектива.

При контрастном освещении используется WDR 130 дБ с адаптацией к сцене. Предусмотрены EIS, Defog, BLC, HLC, 3D DNR и коррекция искажений. События периметра и движение поддерживают классификацию человека и транспорта; функция захвата лиц сохраняет изображения, но не подтверждает идентификацию личности.

Внешние линейные аудиовход и выход поддерживают монофонический звук. Есть один тревожный вход и один выход до 24 В DC/AC, 1 А. Встроенный микрофон или динамик в этом паспорте не заявлены. Архив можно вести на microSD до 512 ГБ и NAS; ANR помогает восстановить запись при сетевых перерывах.

Защита металлического корпуса - IP67 и IK10; рабочая температура от -30 до +60 °C. Умеренная антикоррозионная защита NEMA 4X рассчитана на условия, описанные изготовителем, включая места примерно в 2 км от берега. Питание - 12 В DC до 10,8 Вт либо PoE 802.3af, класс 3, до 12,9 Вт.

В галерее - два отдельных заводских ракурса белого корпуса, чертёж и схема монтажа. Монтажные варианты проверены по собственному паспорту этой модели; переходы добавлены только к точным карточкам аксессуаров. Неизменённый заводской оригинал и русский технический лист доступны отдельно.

Оптика и подсветка

Разрешение	8 Мп; 3840 × 2160
Матрица	1/1,8″ Progressive Scan CMOS
Чувствительность	Цвет: 0,0005 лк при F1.2, AGC вкл.; 0 лк с подсветкой
Ночная съёмка	ColorVu 3.0; HikAI-ISP; интеллектуальная гибридная подсветка
Выдержка	От 1 с до 1/100 000 с
День / ночь	Механический ИК-фильтр; день, ночь, авто, расписание
Регулировка положения	Поворот 0-355°; наклон 0-75°; вращение 0-355°
Объектив	Моторизованный вариофокальный; 2,8-12 мм
Горизонтальный / вертикальный обзор	112,3-41,2° / 58,1-23,1°
Диагональный обзор	137,4-47,3°
Крепление объектива	Интегрированное
Диафрагма	Фиксированная; максимальная F1.2 для выбранного моторизованного объектива
Глубина резкости	От 1 м до бесконечности
DORI	Широкий угол: обнаружение 89,2 м; наблюдение 35,4 м; распознавание 17,8 м; идентификация 8,9 м. Теле: 220 / 87,3 / 44 / 22 м. Расчётные расстояния DORI не гарантируют распознавание лиц в любой сцене
Подсветка	ИК и белый свет до 40 м; Smart Hybrid Light, 3 режима; ИК 850 нм

Видео и звук

Основной поток	50 Гц: до 25 к/с; 60 Гц: до 30 к/с; 3840 × 2160, 3200 × 1800, 2688 × 1520, 1920 × 1080, 1280 × 720
Второй поток	50 Гц: до 25 к/с; 60 Гц: до 30 к/с; 1280 × 720, 640 × 480, 640 × 360
Третий поток	До 10 к/с при 50/60 Гц: 1920 × 1080, 1280 × 720, 640 × 480, 640 × 360; доступен только при определённых настройках
Видеокодеки	Основной: H.265+/H.265/H.264+/H.264; второй: H.265/H.264/MJPEG; третий: H.265/H.264
Видеобитрейт	32 Кбит/с-16 Мбит/с
Профили H.264 / H.265	H.264 Baseline/Main/High; H.265 Main
Управление битрейтом	CBR/VBR
SVC	H.264 и H.265
ROI	1 фиксированная область для основного потока
Аудиотип	Моно
Аудиокодеки	G.711/G.722.1/G.726/MP2L2/PCM/MP3/AAC-LC
Аудиобитрейт	64 Кбит/с G.711; 16 Кбит/с G.722.1/G.726; 32-192 Кбит/с MP2L2; 8-320 Кбит/с MP3; 16-64 Кбит/с AAC-LC
Частота дискретизации	8/16/32/48 кГц
Фильтрация звукового шума	Есть
Аудиовход и выход	1 линейный вход и 1 линейный выход; двухконтактные клеммы; несимметричные; до 3,3 В р-р. Вход 4,7 кОм; выход 100 Ом
Тревожные интерфейсы	1 вход; 1 выход, до 24 В DC / 24 В AC, 1 А

Сеть, изображение, архив и события

Сетевой API	ONVIF Profile S/G/T; ISAPI; SDK; ISUP
Сетевые протоколы	TCP/IP, ICMP, HTTP, HTTPS, FTP, DHCP, DNS, DDNS, RTP, RTSP, RTCP, NTP, UPnP, SMTP, IGMP, 802.1X, QoS, IPv4, IPv6, UDP, Bonjour, SSL/TLS, PPPoE, SNMP, WebSocket, WebSockets, SRTP, SFTP
Одновременный просмотр	До 6 каналов
Пользователи	До 32; администратор, оператор, пользователь
Безопасность	HTTPS; 802.1X EAP-TLS/EAP-LEAP/EAP-MD5; TLS 1.1/1.2/1.3; пароль; водяной знак; IP-фильтр; basic/digest; WSSE; RTP/RTSP через HTTPS; тайм-аут; аудит; MAC-аутентификация
Сетевой архив	NAS NFS/SMB/CIFS; ANR
Локальный архив	microSD/microSDHC/microSDXC до 512 ГБ; карта приобретается отдельно
Программы	iVMS-4200; Hik-Connect; Hik-Central
Браузеры	Просмотр без плагина и локальная служба: Chrome 80+, Firefox 80+, Edge 89+
Параметры изображения	Насыщенность, яркость, контраст, резкость, усиление, баланс белого; через браузер/клиент; переключение параметров изображения
WDR	WDR 130 дБ; адаптация к сцене
Отношение сигнал / шум	Не менее 52 дБ
Улучшение изображения	BLC; HLC; 3D DNR; коррекция искажений; Defog
Приватные маски	4 программируемые многоугольные области
Ethernet	1 RJ45; 10/100 Мбит/с; автоопределение
Сброс	Кнопка сброса
Основные события	Движение с классификацией человека/транспорта; саботаж; исключения
Smart-события	Изменение сцены
Захват лиц	Есть; захват не означает идентификацию личности
События периметра	Пересечение линии; вторжение; вход и выход из области; классификация человека/транспорта
Реакции на события	FTP/NAS/карта; центр наблюдения; email; запись; снимок

Питание, корпус и условия

Питание	12 В DC ±25%; 0,9 А; до 10,8 Вт; коаксиальный разъём Ø5,5 мм; защита от переполюсовки
PoE	IEEE 802.3af; класс 3; до 12,9 Вт
Корпус	Купольная
Материал	Металл
Размеры	Ø141 × 112 мм
Упаковка	244 × 174 × 173 мм
Масса	Около 850 г
Масса с упаковкой	Около 1355 г
Условия работы и запуска	От -30 до +60 °C; влажность не более 95%, без конденсации
Условия хранения	От -30 до +60 °C; влажность не более 95%, без конденсации
Защита корпуса	IP67; IEC 60529:2013; IK10; IEC 62262:2002
Ударостойкость	IK10; IEC 62262:2002
Подогрев	Встроенный подогрев не заявлен
Антикоррозионная защита	NEMA 4X; умеренная защита; NEMA 250:2018
Среда применения	Умеренные антикоррозионные требования: ориентировочно от 2 км от береговой линии и зоны кислотных дождей. Не высшая степень защиты для берега, доков и химических предприятий
Общие функции	Heartbeat; зеркало; flash log; сброс пароля через email; pixel counter; anti-banding
Языки	33 языка, включая русский; полный список - в заводском оригинале
Сертификация	CE-EMC: EN 55032:2015+A1:2020, EN 50130-4:2011+A1:2014, EN IEC 61000-3-2:2019+A1:2021, EN 61000-3-3:2013+A1:2019+A2:2021, RCM: AS/NZS CISPR 32: 2015, IC: ICES-003: Issue 7; UL: UL 62368-1, CB: IEC 62368-1: 2014+A11, CE-LVD: EN 62368-1: 2014/A11: 2017; CE-RoHS: 2011/65/EU, WEEE: 2012/19/EU; IP67: IEC 60529-2013,IK10: IEC 62262:2002
Стабилизация изображения	EIS
HikAI-ISP	Заводской ISP с интеллектуальным подавлением шума

Размеры и монтаж

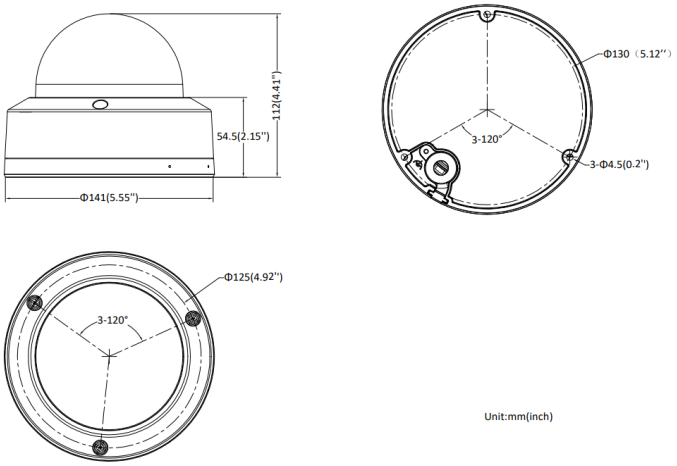

Заводской чертёж выбранного исполнения; мм.

Заводская опция	Назначение
DS-4220ZJ-WC	Встраиваемое крепление
DS-1276ZJ-SUS	Угловой адаптер
DS-2200ZJ-WAJ-140	Настенный кронштейн
DS-1273ZJ-140-DM45	Настенный кронштейн
DS-2210ZJ-WA-140	Подвесной кронштейн
DS-1275ZJ-SUS	Крепление на столб
DS-1271ZJ-140-DM45	Подвесной кронштейн
DS-2200ZJ-WA-140	Настенный кронштейн
DS-2280ZJ-WA140	Монтажная коробка
DS-1280ZJ-DM45	Монтажная коробка

Заводские монтажные сборки

Встраиваемый монтаж	DS-4220ZJ-WC
Монтаж в угол	DS-1276ZJ-SUS + DS-1280ZJ-DM45 + DS-2200ZJ-WA-140
Монтаж на стену	DS-2200ZJ-WAJ-140 + DS-1280ZJ-DM45
Монтаж на стену	DS-1273ZJ-140-DM45 + DS-1253ZJ-L
Монтаж на стену	DS-2200ZJ-WA-140 + DS-1280ZJ-DM45
Подвесной монтаж	DS-2210ZJ-WA-140
Подвесной монтаж	DS-1271ZJ-140-DM45
Монтаж на столб	DS-1275ZJ-SUS + DS-2200ZJ-WAJ-140
Монтажная коробка	DS-2280ZJ-WA140
Монтажная коробка	DS-1280ZJ-DM45

Аксессуары приобретаются отдельно. Монтажные сборки приведены по собственному заводскому листу. Переходы добавлены только к проверенным точным карточкам; для части схем нужны несколько деталей.

Заводской оригинал Hikvision - 10.08.2026, английский