DS-2CD2T47G2P-LSU/SL(2.8mm)(C)

Русский технический лист

Панорама 180°. 4 Мп. Два объектива по 2,8 мм; F1.0. Белый корпус. Ревизия C.

Технический перевод документа Hikvision от 31.07.2024 для выбора оборудования. Подготовлено Effort Group. Не является заводским русским паспортом или руководством по эксплуатации. Неизменённый заводской оригинал приложен отдельно.

Hikvision DS-2CD2T47G2P-LSU/SL(2.8mm)(C). Панорамная цилиндрическая IP-камера ColorVu 4 Мп охватывает фасад, въезд или двор одним кадром 3040 × 1368. Два объектива 2,8 мм F1.0 обеспечивают обзор 180° × 81°, а белая подсветка рассчитана на расстояние до 40 м.

WDR 130 дБ помогает при яркой встречной засветке. Основной поток работает до 25 к/с при 50 Гц или 24 к/с при 60 Гц. Металлические корпус и кронштейн с IP67 допускают установку снаружи; габариты камеры - 118,6 × 105,1 × 306,5 мм, масса - около 1400 г.

Классификация человека и транспорта доступна в событиях движения и защиты периметра. Исполнение /SL поддерживает световую тревогу и звуковое предупреждение; встроены микрофон и динамик, есть аудио- и тревожные контакты. Архив можно хранить на microSD до 512 ГБ или NAS с ANR. Питание - PoE 802.3af до 12,5 Вт либо 12 В DC до 10,5 Вт.

Оптика, панорама и подсветка

Матрица	2 × 1/2,5″ Progressive Scan CMOS
Разрешение	4 Мп; 3040 × 1368
Объектив	Два фиксированных объектива по 2,8 мм; F1.0
Горизонтальный угол обзора	180°
Вертикальный угол обзора	81°
Тип изображения	Один объединённый панорамный кадр
Чувствительность	Цвет: 0,0005 лк при F1.0 и AGC; 0 лк с белой подсветкой
Затвор	1/3 с - 1/100 000 с
Крепление объектива	M12
Диафрагма	Фиксированная; F1.0
Глубина резкости	2 м - ∞
DORI: обнаружение / наблюдение / распознавание / идентификация	38 / 15 / 7,5 / 3,5 м
Тип подсветки	Белый свет; интеллектуальное управление
Дальность подсветки	До 40 м
WDR	130 дБ

Видео и частота кадров

Основной поток	3040 × 1368: до 25 к/с при 50 Гц; до 24 к/с при 60 Гц
Дополнительный поток	1200 × 536 или 960 × 432: до 25/24 к/с при 50/60 Гц
Кодеки основного потока	H.265+; H.265; H.264+; H.264
Кодеки дополнительного потока	H.265; H.264; MJPEG
Битрейт видео	32 Кбит/с - 8 Мбит/с
Профили H.264	Baseline; Main; High
Профиль H.265	Main
Управление битрейтом	CBR; VBR
SVC	Кодирование H.264 и H.265
ROI	Одна фиксированная область для основного потока
Улучшение изображения	BLC; HLC; 3D DNR
Отношение сигнал/шум	Не менее 52 дБ

Звук, события, архив и сеть

Встроенный звук	Микрофон; динамик
Динамик	До 1 Вт; до 97 дБ на расстоянии 10 см
Аудиоинтерфейсы	1 линейный вход и 1 выход; клеммы; до 3,3 Vpp; вход 4,7 кОм, выход 100 Ом; небалансные
Тип звука	Моно
Аудиокодеки	G.711; G.722.1; G.726; MP2L2; PCM; MP3; AAC-LC
Частота дискретизации звука	8; 16; 32; 44,1; 48 кГц
Фильтрация шума	Есть
Тревожные контакты	1 вход; 1 выход, максимум 24 В DC или AC, 1 А
Светозвуковая тревога	Мигающий белый свет; звуковое предупреждение
Детекция движения	Классификация человека и транспорта
Защита периметра	Пересечение линии; вторжение; вход/выход из области с классификацией человека/транспорта
Изменение сцены	Есть
Локальная запись	microSD/SDHC/SDXC до 512 ГБ
Сетевой архив	NAS (NFS, SMB/CIFS); ANR
Дополнительные функции карты	Шифрование и диагностика состояния с совместимой картой Hikvision высокого класса
Сеть	1 RJ45 10/100 Мбит/с
Сетевой API	ONVIF S/G/T; ISAPI; SDK
Одновременный просмотр	До 6 каналов
Учётные записи	До 32 пользователей; 3 уровня доступа

Защита, питание и корпус

Защита сети	Пароли; HTTPS; 802.1X; IP-фильтр; журнал аудита; TLS 1.2
Программные клиенты	iVMS-4200; Hik-Connect; Hik-Central
Маски приватности	8 прямоугольных областей
Кнопка сброса	Есть
Питание	12 В DC ±25%, защита от переполюсовки; PoE IEEE 802.3af, класс 3
Максимальное потребление	10,5 Вт DC; 12,5 Вт PoE
Ток питания	DC: 0,88 A; PoE 36-57 В: 0,35-0,22 A
Разъём питания	Коаксиальный Ø5,5 мм
Материал корпуса	Передняя крышка, корпус и кронштейн: металл
Защита корпуса	IP67
Рабочие условия	-30...+60 °C; влажность до 95% без конденсата
Условия хранения	-30...+60 °C; влажность до 95% без конденсата
Размеры	118,6 × 105,1 × 306,5 мм
Размеры упаковки	405 × 190 × 180 мм
Масса	Около 1400 г
Масса с упаковкой	Около 2100 г
Настройка положения	Поворот 0-355°; наклон 0-90°; вращение 0-360°
Антикоррозионная защита	Специальная защита не заявлена
Цвет корпуса	Белый

Размеры, аксессуары и монтаж

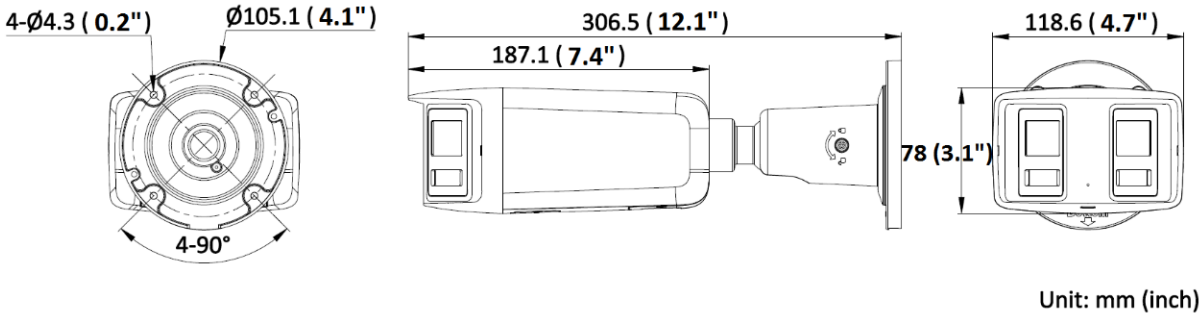

Заводской чертёж: размеры в мм, исходная геометрия сохранена.

Аксессуары DS-1275ZJ-SUS, DS-1276ZJ-SUS, DS-1260ZJ, DS-1280ZJ-S, DS-1275ZJ-S-SUS перечислены в заводском паспорте для этого исполнения и приобретаются отдельно. Для монтажа на столб или угол проверяют состав всей сборки; одна пластина не заменяет остальные детали. Подбирайте крепления в цвет белого корпуса.

DS-1275ZJ-SUS	Крепление на столб
DS-1276ZJ-SUS	Угловое крепление
DS-1260ZJ	Монтажная коробка
DS-1280ZJ-S	Монтажная коробка
DS-1275ZJ-S-SUS	Крепление на столб

DS-1275ZJ-SUS Vertical pole mount	DS-1276ZJ-SUS Corner mount	DS-1260ZJ Junction box	DS-1280ZJ-S Junction box	DS-1275ZJ-S-SUS Vertical pole mount
				

Белые аксессуары с точными заводскими подписями перенесены из страницы 5 оригинала. Чёрные варианты не показаны для белой камеры.

Заводской оригинал Hikvision - 31.07.2024, английский