DS-2CD2647G2T-LZS(2.8-12mm)(C)

Русский технический лист

Точное исполнение: объектив и ревизия из карточки.

Перевод основных параметров заводского документа от 12.09.2023. Подготовлено Effort Group для подбора оборудования. Не является заводским русским паспортом или руководством по эксплуатации. Оригинал приложен отдельно.

Hikvision DS-2CD2647G2T-LZS(2.8-12mm)(C) - цилиндрическая IP-камера 4 Мп ColorVu с моторизованным объективом 2,8-12 мм (F1.0). Позволяет выбрать угол обзора под входную зону, проход или двор. Горизонтальное поле зрения меняется от 105,4 до 56,4°. Полное разрешение 2688 × 1520 доступно на 25/30 к/с (50/60 Гц).

Белая подсветка до 60 м поддерживает цветное изображение в темноте. ИК и гибридный режим в этом документе не заявлены. WDR 130 дБ помогает сохранять детали при ярком окне или входе. Классификация человека и транспорта работает для движения и периметральных событий; захват лица не означает определение личности.

Для звука предусмотрены внешние линейные вход и выход. Встроенные микрофон и динамик не заявлены. Тревожные интерфейсы: 1 вход и 1 выход до 24 В DC/AC, 1 А. Запись на microSD до 512 ГБ, совместимый регистратор или NAS; ONVIF S/G/T проверяют с выбранным регистратором.

Питание PoE 802.3at, класс 4 до 18 Вт или 12 В DC до 14,5 Вт. IP67 и IK10, рабочая температура -30…+60 °C; кабельные соединения герметизируют отдельно. Специальная антикоррозионная защита не заявлена. Для монтажа выберите подходящую полную сборку по заводской схеме; аксессуары приобретаются отдельно. Показаны коробки DS-1260ZJ / DS-1280ZJ-S и адаптеры на столб или угол; подбирайте исполнение того же цвета.

Оптика, подсветка и видео

Матрица	1/1,8″ Progressive Scan CMOS
Разрешение	4 Мп; 2688 × 1520
Объектив	Моторизованный 2,8-12 мм; F1.0
Горизонтальный угол обзора	105,4-56,4°
Вертикальный угол обзора	53,9-31,6°
Диагональный угол обзора	131,8-65,1°
Фокусировка и диафрагма	Авто / полуавто / вручную; DC iris
DORI: широкий угол - теле	Обнаружение / наблюдение / различение / идентификация: 66,8-110,4 / 26,5-43,8 / 13,4-22,1 / 6,7-11 м
Чувствительность	Цвет: 0,0005 лк (F1.0, AGC вкл.); 0 лк с белой подсветкой
Подсветка	Белый свет; до 60 м; ИК и гибридный режим не заявлены
WDR	130 дБ
Основной поток	2688 × 1520: 25/30 к/с (50/60 Гц)
Дополнительный поток	До 1280 × 720; 25/30 к/с (50/60 Гц)
Третий поток	До 1920 × 1080; 10 к/с; при определённых настройках
Видеокодеки	Основной H.265+/H.265/H.264+/H.264; дополнительный H.265/H.264/MJPEG; третий H.265/H.264

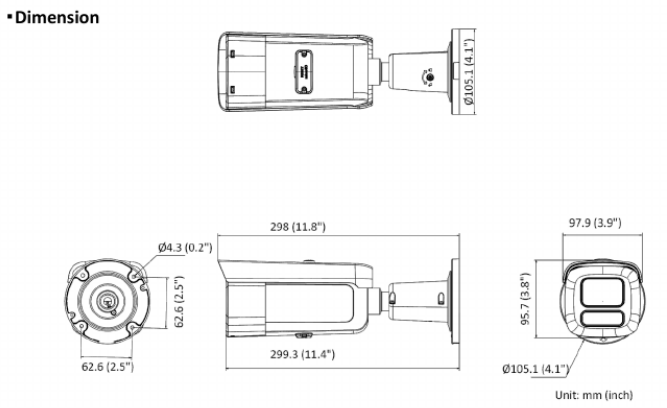

Заводской чертёж. Размеры в миллиметрах и дюймах.

Звук, интерфейсы и корпус

Битрейт видео	32 Кбит/с - 8 Мбит/с; CBR/VBR
Звук	1 линейный вход и 1 линейный выход; внешние устройства; встроенные микрофон и динамик не заявлены
Аудиокодеки	G.711/G.722.1/G.726/MP2L2/PCM/MP3/AAC-LC; 8/16/32/44,1/48 кГц
Тревожные интерфейсы	1 вход / 1 выход; до 24 В DC/AC, 1 А
Локальная запись	microSD/SDHC/SDXC до 512 ГБ; карта отдельно
Сетевое хранение	NAS (NFS, SMB/CIFS); ANR
Совместимость	ONVIF Profile S/G/T; ISAPI; SDK
Сеть	RJ45 10/100 Мбит/с; до 6 одновременных просмотров
Пользователи	До 32; администратор / оператор / пользователь
События	Движение с классификацией человека/транспорта; саботаж; исключения; изменение сцены
Периметральная аналитика	Пересечение линии, вторжение, вход/выход из области; классификация человека/транспорта
Захват лица	Face Capture; идентификация личности не заявлена
Область интереса	1 фиксированная ROI основного и дополнительного потоков
Улучшение изображения	BLC; HLC; 3D DNR

Выбранное исполнение указано на первой странице. Аудиовход и выход предназначены для внешних устройств: встроенные микрофон и динамик не заявлены. Белый свет не означает наличие ИК или гибридного режима. Face Capture не означает идентификацию личности. Дальность подсветки не является дальностью идентификации.

Питание и корпус

Кнопка сброса	Да
Питание	12 В DC ±25%; PoE 802.3at, класс 4
Максимальное потребление	14,5 Вт DC; 18 Вт PoE
Защита корпуса	IP67; IK10; специальная антикоррозионная защита не заявлена
Температура эксплуатации	-30…+60 °C; влажность до 95% без конденсации
Материал корпуса	Материал корпуса в выбранном документе не указан
Размеры	298 × 97,9 × 95,7 мм (номинальные габариты из таблицы)
Размеры упаковки	385 × 190 × 180 мм
Масса	Около 1465 г; с упаковкой 2097 г
Тип корпуса	Цилиндрическая
Глубина резкости	1,9 м - ∞

Заводская схема монтажа



Крепления и подбор исполнения

Для монтажа выберите подходящую полную сборку по заводской схеме; аксессуары приобретаются отдельно. Показаны коробки DS-1260ZJ / DS-1280ZJ-S и адаптеры на столб или угол; подбирайте исполнение того же цвета.

DS-1275ZJ-SUS	Крепление на столб
DS-1276ZJ-SUS	Крепление на угол
DS-1260ZJ	Монтажная коробка
DS-1280ZJ-S	Монтажная коробка
DS-1275ZJ-S-SUS	Крепление на столб

Как выбрать угол обзора?
Моторизованный объектив 2,8-12 мм регулирует горизонтальное поле зрения от 105,4 до 56,4°; учитывайте освещённость и дистанцию до цели.

Есть ли встроенный звук?
Есть линейные аудиовход и выход для внешних устройств. Встроенные микрофон и динамик не заявлены.

Заводской оригинал Hikvision — 12.09.2023, английский