DS-2CD3166G2-IS(2.8mm)(H)

Русский технический лист

Исполнение с фиксированным объективом 2,8 мм. Белый корпус. Артикул 311322516.

Технический перевод документа Hikvision от 03.06.2026 для выбора оборудования. Подготовлено Effort Group. Не является заводским русским паспортом или руководством по эксплуатации. Неизменённый заводской оригинал приложен отдельно.

Hikvision DS-2CD3166G2-IS(2.8mm)(H). Купольная IP-камера 6 Мп с фиксированным объективом 2,8 мм F1.6 для контроля коридора, зоны выдачи или входа на объект. Горизонтальный угол обзора 105° позволяет охватить широкую сцену. ИК-подсветка до 40 м используется для чёрно-белого ночного изображения.

AcuSense классифицирует человека и транспорт в движении и событиях защиты периметра. Технология Powered by DarkFighter заявлена производителем для работы при слабой освещённости. WDR 120 дБ помогает сохранять детали при встречной засветке. Предусмотрены линейный аудиовход и выход. Встроенный микрофон относится к исполнению U и для этого IS не заявлен.

Заводской лист подтверждает захват лица, подсчёт людей и четыре события защиты периметра. Захват лица не означает идентификацию личности по базе. Поток 3200 × 1800 передаётся до 25/30 к/с при 50/60 Гц. HEOP 2.0 предоставляет 1,5 TOPS для совместимых приложений.

microSD до 512 ГБ и NAS с ANR поддерживают архив; предусмотрены тревожные вход и выход. IP67 и IK10 подтверждены для этого исполнения. Диапазон работы -30...+60 °C, питание 12 В DC или PoE 802.3af до 9,5 Вт. Аксессуары и состав монтажной сборки подбирают отдельно.

Оптика и подсветка

Матрица	1/2,4″ Progressive Scan CMOS
Разрешение	6 Мп; 3200 × 1800
Объектив	Фиксированный 2,8 мм; F1.6
Горизонтальный / вертикальный / диагональный обзор	105° / 55° / 127°
Крепление объектива	M12
Диафрагма	Фиксированная
DORI: обнаружение / наблюдение / распознавание / идентификация	76 / 30 / 15 / 7 м
Чувствительность	Цвет: 0,003 лк при F1.6 и AGC; ч/б: 0 лк с ИК-подсветкой
Выдержка	1/3-1/100000 с
Настройка положения	Поворот 0-355°; наклон 0-75°; вращение 0-355°
Подсветка	ИК; до 40 м; интеллектуальное управление; ИК 850 нм
Технология аналитики	AcuSense
Технология низкой освещённости	Powered by DarkFighter
Ресурсы HEOP	Память 40 МБ; Smart RAM 350 МБ; eMMC 2 ГБ
Вычислительная производительность	1,5 TOPS
Платформа разработки	HEOP 2.0 OpenDevSDK; C/C++; Caffe/PyTorch/TensorFlow/PaddlePaddle/ONNX

Видео и звук

Основной поток	До 25/30 к/с при 50/60 Гц: 3200 × 1800, 2688 × 1520, 1920 × 1080, 1280 × 720
Дополнительный поток	До 25/30 к/с при 50/60 Гц: 1280 × 720, 640 × 480, 640 × 360
Третий поток	До 10 к/с: 1920 × 1080, 1280 × 720, 640 × 480, 640 × 360
Четвёртый поток	До 10 к/с: 1280 × 720, 640 × 480, 640 × 360
Видеокодеки	Основной: H.265/H.264/H.264+/H.265+; дополнительный: H.265/H.264/MJPEG; третий: H.265/H.264; четвёртый: H.265/H.264/MJPEG
Видеобитрейт	32 кбит/с-16 Мбит/с
Профили видео	H.264 Baseline/Main/High; H.265 Main
Управление битрейтом	CBR/VBR
SVC	Есть
ROI	По пять фиксированных областей для основного и дополнительного потоков
Кадрирование цели	Есть
Аудиовход и выход	1 линейный вход и 1 линейный выход; двухконтактные клеммы; небалансные; до 3,3 В пик-пик; вход 4,7 кОм, выход 100 Ом
Аудиокодеки	G.711ulaw/G.711alaw/G.722.1/G.726/MP2L2/PCM/MP3/AAC-LC
Аудиобитрейт	G.711: 64; G.722.1/G.726: 16; AAC-LC: 16-64; MP2L2: 32-192; MP3: 8-320 кбит/с
Частота аудиодискретизации	8/16/32/44,1/48 кГц
Фильтрация шумов	Есть

Сеть, изображение, архив и события

Сетевой API	ONVIF S/G/T, ISAPI, SDK, ISUP
Одновременный просмотр	До 6 каналов
Пользователи	До 32; администратор, оператор, пользователь
Защита доступа	Пароли, HTTPS, IP-фильтр, аудит, HTTP/HTTPS Basic/Digest, TLS 1.1/1.2/1.3, WSSE/Digest ONVIF
Сетевой архив	NAS NFS/SMB/CIFS; ANR; шифрование и контроль состояния с совместимой старшей картой Hikvision
Клиенты	iVMS-4200, Hik-Connect, Hik-Central
Сетевые протоколы	TCP/IP, ICMP, HTTP/HTTPS, FTP, DHCP, DNS/DDNS, RTP/RTSP, NTP, UPnP, SMTP, IGMP, 802.1X, QoS, IPv4/IPv6, UDP, Bonjour, SSL/TLS, PPPoE, SFTP, ARP, SNMP, WebSocket/WebSockets, SRTP
WDR	120 дБ
Обработка изображения	BLC, HLC, 3D DNR, Defog
Отношение сигнал/шум	Не менее 52 дБ
Приватные маски	4 программируемые многоугольные области
Настройки изображения	Поворот, отражение, приватные маски, насыщенность, яркость, контраст, резкость, усиление, баланс белого; через клиент или браузер
День/ночь	ICR; день, ночь, авто, расписание
Смена параметров изображения	Есть
Порт сети	RJ45 10/100 Мбит/с
Локальная память	microSD до 512 ГБ
Кнопка сброса	Есть
Тревожный вход и выход	1 вход; 1 выход до 12 В DC и 30 мА
Выход питания	12 В DC; до 100 мА
События движения	Классификация человека и транспорта; саботаж видео; исключения
Защита периметра	Пересечение линии, вторжение, вход и выход из области; классификация человека и транспорта
Захват лица	Есть; идентификация личности не заявлена
Подсчёт людей	Есть
Интеллектуальные события	Изменение сцены, исключения звука, расфокусировка, оставленные и удалённые предметы
Действия по событию	FTP/карта/NAS, уведомление центра, запись, снимок, email, тревожный выход, звуковое предупреждение через подключённое оборудование

Питание, корпус и условия

Питание	12 В DC ±25%; 0,66 А; до 8 Вт; разъём Ø5,5 мм; защита от переполюсовки
PoE	IEEE 802.3af, класс 3; до 9,5 Вт
Корпус	Купольная
Защита	IP67; IK10
Размеры	Ø121,5 × 97,6 мм
Упаковка	150 × 150 × 141 мм
Масса	Около 500 г
Масса с упаковкой	Около 700 г
Температура хранения и эксплуатации	-30...+60 °C
Влажность	До 95%, без конденсации
Языки интерфейса	33 языка, включая русский
Общие функции	Антиполосы, отражение, flash log, heartbeat, сброс пароля через email, счётчик пикселей
Антикоррозионная защита	Специальная защита не заявлена

Размеры и монтаж

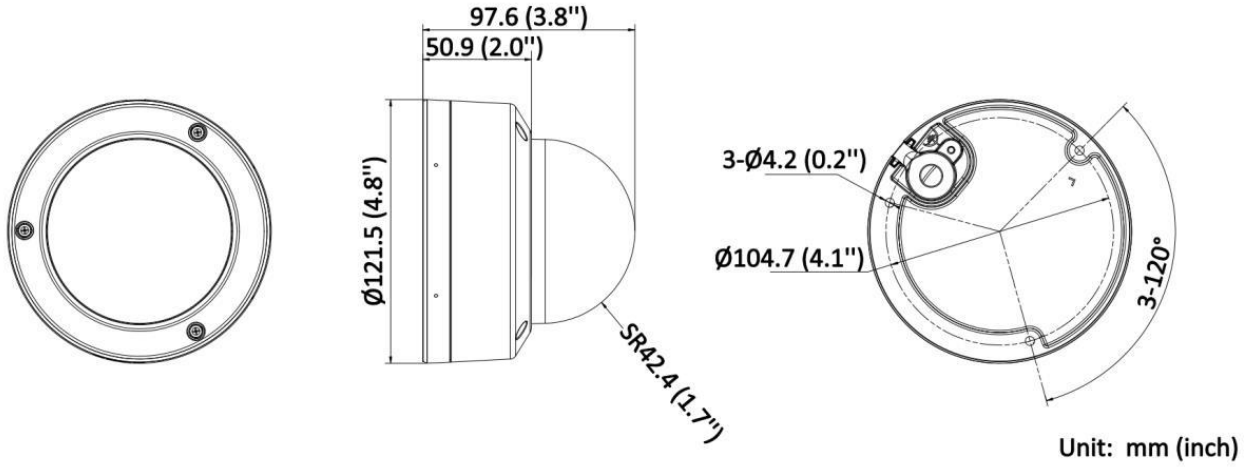

Неизменённый заводской чертёж выбранной серии; размеры в мм.

Заводская опция	Назначение
DS-1272ZJ-120B	Настенный кронштейн
DS-1275ZJ-SUS	Крепление на столб
DS-1475ZJ-SUS	Крепление на столб
DS-1276ZJ-SUS	Крепление на угол
DS-1272ZJ-120	Настенный кронштейн
DS-4221ZJ-WC	Крепление в потолок
DS-220AZJ-145-WA	Настенный кронштейн
DS-1476ZJ-SUS	Крепление на угол
DS-220AZJ-130-WA	Настенный кронштейн
DS-1271ZJ-120	Подвесной кронштейн
DS-1275ZJ-S-SUS	Крепление на столб
DS-1280ZJ-DM46	Монтажная коробка

Заводские монтажные сборки

Монтажная коробка	DS-1280ZJ-DM46
Настенный монтаж	DS-1272ZJ-120
Подвесной монтаж	DS-1271ZJ-120 + DS-1280ZJ-DM46
Монтаж в потолок	DS-4221ZJ-WC

Заводской лист перечисляет монтажные опции и несколько сборок. Крепление на столб или угол требует подбора полного комплекта, а не только переходной пластины. Ниже приведены однозначно прочитанные варианты; полный заводской лист приложен отдельно.

Заводской оригинал Hikvision - 03.06.2026, английский