DS-2CD3347G3-LISUY (2.8mm)

Русский технический лист

Исполнение с фиксированным объективом 2,8 мм. Белый корпус. Артикул DS-2CD3347G3-LISUY (2.8mm).

Технический перевод документа Hikvision от 01.09.2026 для выбора оборудования. Подготовлено Effort Group. Не является заводским русским паспортом или руководством по эксплуатации. Неизменённый заводской оригинал приложен отдельно.

Hikvision DS-2CD3347G3-LISUY (2.8mm) - турельная IP-камера 4 Мп с фиксированным объективом 2,8 мм, F1.0. Горизонтальный обзор 111,1° подходит для входной группы, торгового зала или двора. Полный кадр 2688 × 1520 доступен при 25/30 к/с для 50/60 Гц; при 1920 × 1080 и 1280 × 720 доступны 50/60 к/с.

ColorVu 3.0 и HikAI-ISP помогают получать цветное изображение при сложном освещении. Гибридная подсветка сочетает ИК и белый свет до 40 м с тремя режимами работы. При недостаточном внешнем освещении цветной кадр требует белой подсветки; ИК-режим даёт чёрно-белое изображение. WDR 130 дБ поддерживает автоматический режим, есть EIS и Defog.

AcuSense 3.0 подтверждена собственным заводским значком. Движение и события периметра поддерживают классификацию человека и транспорта. Предусмотрены подсчёт людей и захват лиц; захват не означает идентификацию личности. Цифровой e-PTZ поддерживает патрулирование и сопровождение в кадре без заявленного механического привода.

Открытая платформа HEOP 2.0 OpendevSDK имеет вычислительную мощность 1,5 TOPS. Ресурсы платформы - Memory 60 МБ, Smart RAM 450 МБ и eMMC 2 ГБ. Поддержаны C/C++ и Caffe, PyTorch, TensorFlow, PaddlePaddle, ONNX. eMMC платформы не заменяет карту видеозаписи: архив доступен на microSD до 512 ГБ и NAS с ANR.

Массив из двух микрофонов записывает монофонический звук. Есть линейные аудиовход и выход и дополнительный выход питания 12 В DC, до 100 мА. Встроенный динамик и тревожные входы/выходы в выбранном листе не заявлены. Совместимость - ONVIF Profile S/T/G/M, ISAPI, SDK и ISUP.

Металлические крышка и корпус защищены по IP67 и рассчитаны на работу от -30 до +60 °C. Исполнение Y имеет умеренную антикоррозионную защиту NEMA 4X. Питание - PoE 802.3af до 11 Вт либо 12 В DC до 8,5 Вт. В галерее - три заводских ракурса белого корпуса, собственный чертёж и схема установки. Оригинал паспорта и русский технический лист приложены отдельно; аксессуары приобретаются отдельно.

Оптика и подсветка

Разрешение	4 Мп; 2688 × 1520
Матрица	1/1,8″ Progressive Scan CMOS
Чувствительность	Цвет: 0,0001 лк при F1.0, AGC вкл.; 0 лк с подсветкой
HikAI-ISP	Интеллектуальная обработка изображения и подавление шума
ColorVu	ColorVu 3.0 по собственному заводскому значку; для цветного изображения в темноте используется белая подсветка
Выдержка	От 1 с до 1/100 000 с
День / ночь	Механический ИК-фильтр; день, ночь, авто, расписание
Регулировка положения	Поворот 0-360°; наклон 0-75°; вращение 0-360°
Объектив	Фиксированный; 2,8 мм
Горизонтальный / вертикальный обзор	111,1° / 57,6°
Диагональный обзор	138,5°
Крепление объектива	M16
Диафрагма	Фиксированная; F1.0
Глубина резкости	От 2,5 м до бесконечности
DORI	Для 2,8 мм: 61 / 24 / 12 / 6 м - обнаружение / наблюдение / распознавание / идентификация. Расчётные расстояния не гарантируют распознавание лиц в любой сцене
Подсветка	Интеллектуальная гибридная: ИК и белый свет до 40 м; ИК 850 нм; три режима: ИК, белый свет, интеллектуальное переключение
Ресурсы HEOP	Memory 60 МБ; Smart RAM 450 МБ; eMMC 2 ГБ - ресурсы открытой платформы, не ёмкость карты архива
Вычислительная мощность HEOP	1,5 TOPS
Открытая платформа	HEOP 2.0 OpendevSDK
Структуры глубокого обучения	Caffe; PyTorch; TensorFlow; PaddlePaddle; ONNX
Языки программирования	C; C++

Видео и звук

Основной поток	Полный кадр 2688 × 1520: 25 к/с при 50 Гц; 30 к/с при 60 Гц. 1920 × 1080 и 1280 × 720: до 50/60 к/с при 50/60 Гц
Второй поток	50 Гц: до 25 к/с; 60 Гц: до 30 к/с; 1280 × 720, 640 × 480, 640 × 360
Третий поток	До 10 к/с при 50/60 Гц: 1920 × 1080, 1280 × 720, 640 × 480, 640 × 360
Четвёртый поток	До 10 к/с при 50/60 Гц: 1280 × 720, 640 × 480, 640 × 360
Видеокодеки	Основной: H.265/H.264/H.264+/H.265+; второй: H.265/H.264/MJPEG; третий: H.265/H.264; четвёртый: H.265/H.264/MJPEG
Видеобитрейт	32 Кбит/с-8 Мбит/с
Профили H.264 / H.265	H.264 Baseline/Main/High; H.265 Main
Управление битрейтом	CBR/VBR
SVC	H.264 и H.265
ROI	5 фиксированных областей для основного и второго потоков
e-PTZ	Цифровое патрулирование и автоматическое сопровождение; механический привод поворота не заявлен
AI Encoding	NA в выбранном заводском листе; функция не заявлена
Аудиотип	Моно; массив из двух микрофонов не означает стереозапись
Встроенный микрофон	Массив из двух микрофонов
Аудиокодеки	G.711/G.722.1/G.726/MP2L2/PCM/MP3/AAC-LC
Аудиобитрейт	64 Кбит/с G.711; 16 Кбит/с G.722.1/G.726; 32-192 Кбит/с MP2L2; 8-320 Кбит/с MP3; 16-64 Кбит/с AAC-LC
Частота дискретизации	8/16/32/48 кГц
Фильтрация звукового шума	Есть
Аудиовход и выход	1 линейный вход и 1 линейный выход; двухконтактные клеммы; несимметричные; до 3,3 В р-р. Вход 4,7 кОм; выход 100 Ом
Выход питания	12 В DC, до 100 мА

Сеть, изображение, архив и события

Сетевой API	ONVIF Profile S/T/G/M; ISAPI; SDK; ISUP
Сетевые протоколы	TCP/IP, ICMP, HTTP, HTTPS, FTP, DHCP, DNS, DDNS, RTP, RTSP, RTCP, NTP, UPnP, SMTP, IGMP, 802.1X, QoS, IPv4, IPv6, UDP, Bonjour, SSL/TLS, PPPoE, SNMP, WebSocket, WebSockets, SRTP, SFTP
Одновременный просмотр	До 6 каналов
Пользователи	До 32; администратор, оператор, пользователь
Безопасность	HTTPS; 802.1X EAP-TLS/EAP-LEAP/EAP-MD5; TLS 1.1/1.2/1.3; пароль; водяной знак; IP-фильтр; basic/digest; WSSE; RTP/RTSP через HTTPS; тайм-аут; аудит; MAC-аутентификация
Сетевой архив	NAS NFS/SMB/CIFS; ANR
Локальный архив	microSD/microSDHC/microSDXC до 512 ГБ; карта приобретается отдельно
Программы	iVMS-4200; Hik-Connect; Hik-Central
Браузеры	Просмотр без плагина: Chrome 91+, Firefox 88+, Edge 91+, Safari 13+. Локальная служба: Chrome 91+, Firefox 88+, Edge 91+
Параметры изображения	Поворот, насыщенность, яркость, контраст, резкость, усиление, баланс белого; через браузер/клиент; переключение параметров изображения
WDR	WDR 130 дБ; автоматический режим
Отношение сигнал / шум	Не менее 52 дБ
Улучшение изображения	BLC; HLC; 3D DNR; коррекция искажений; Defog
Стабилизация изображения	EIS
Приватные маски	8 программируемых многоугольных областей
Ethernet	1 RJ45; 10/100 Мбит/с; автоопределение
Сброс	Кнопка сброса
Основные события	Движение с классификацией человека и транспорта; саботаж; исключения
Smart-события	Изменение сцены; аудиоисключения; расфокусировка
Захват лиц	Есть; захват не означает идентификацию личности
Подсчёт людей	Есть
События периметра	Пересечение линии; вторжение; вход и выход из области; классификация человека и транспорта
Реакции на события	FTP/NAS/карта; центр наблюдения; запись; снимок; email; звуковое предупреждение. Наличие встроенного динамика этим перечнем не подтверждается

Питание, корпус и условия

Питание	12 В DC ±25%; 0,7 А; до 8,5 Вт; коаксиальный разъём Ø5,5 мм; защита от переполюсовки
PoE	IEEE 802.3af; класс 3; до 11 Вт
Корпус	Турель
Материал	Крышка и корпус: металл
Размеры	Ø138,3 × 115,4 мм
Упаковка	170 × 170 × 160 мм
Масса	Около 800 г
Масса с упаковкой	Около 1160 г
Условия работы и запуска	От -30 до +60 °C; влажность не более 95%, без конденсации
Условия хранения	От -30 до +60 °C; влажность не более 95%, без конденсации
Защита корпуса	IP67; IEC 60529:2013
Антикоррозионная защита	NEMA 4X; NEMA 250:2018; умеренная защита
Среда применения	Умеренные антикоррозионные требования: ориентировочно от 2 км от береговой линии и зоны кислотных дождей. Не высшая степень защиты для берега, доков и химических предприятий
Общие функции	Heartbeat; зеркало; flash log; сброс пароля через email; pixel counter; anti-banding
Языки	33 языка, включая русский; полный список - в заводском оригинале
Сертификация	CE-EMC: EN 55032:2015+A1:2020, EN 50130-4:2011+A1:2014, EN IEC 61000-3-2:2019+A1:2021, EN 61000-3-3:2013+A1:2019+A2:2021, RCM: AS/NZS CISPR 32: 2015, IC: ICES-003: Issue 7, KC: KN32: 2015, KN35: 2015; CB: IEC 62368-1: 2014+A11, CE-LVD: EN 62368-1: 2014/A11: 2017; CE-RoHS: 2011/65/EU; IP67: IEC 60529-2013

Размеры и монтаж

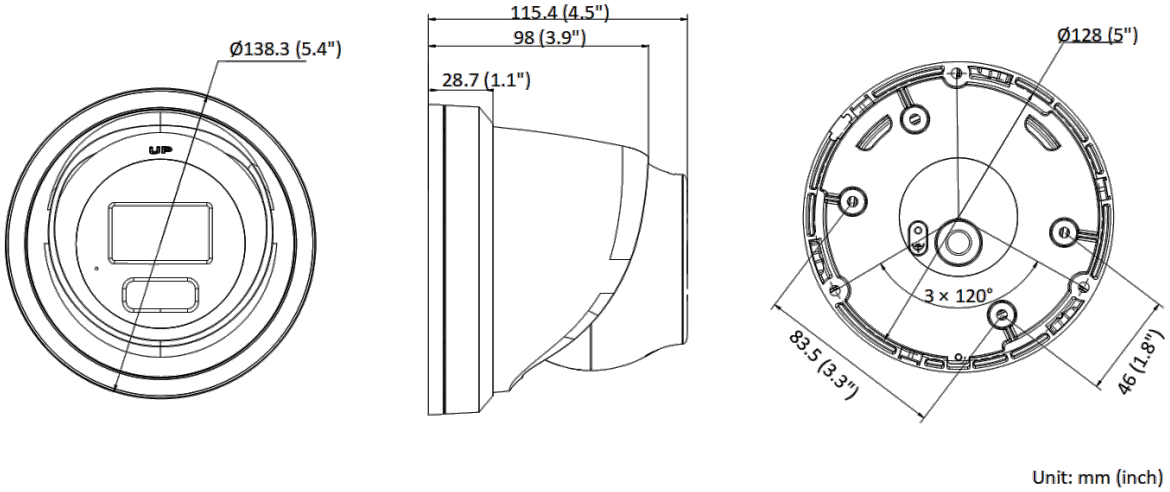

Заводской чертёж выбранного исполнения; мм.

Заводская опция	Назначение
DS-1475ZJ-SUS	Крепление на столб
DS-1273ZJ-140B-Y	Настенный кронштейн
DS-1275ZJ-SUS	Крепление на столб
DS-1273ZJ-140-Y	Настенный кронштейн
DS-1271ZJ-140-Y	Подвесной кронштейн
DS-1280ZJ-PT6-Y	Монтажная коробка
DS-1276ZJ-SUS	Угловой адаптер
DS-1275ZJ-S-SUS	Крепление на столб
DS-1476ZJ-S-SUS	Угловой адаптер
DS-220AZJ-145-WAY	Настенный кронштейн

Заводские монтажные сборки

Монтаж на столб	DS-1475ZJ-SUS + DS-220AZJ-145-WAY
Монтаж на столб	DS-1275ZJ-SUS + DS-1280ZJ-PT6-Y + DS-1273ZJ-140-Y
Монтаж на столб	DS-1275ZJ-S-SUS + DS-220AZJ-145-WAY
Монтаж на стену	DS-1273ZJ-140B-Y
Монтаж на стену	DS-1273ZJ-140-Y
Монтаж на стену	DS-220AZJ-145-WAY
Подвесной монтаж	DS-1271ZJ-140-Y
Монтажная коробка	DS-1280ZJ-PT6-Y
Монтаж в угол	DS-1276ZJ-SUS + DS-1280ZJ-PT6-Y + DS-1273ZJ-140-Y

Аксессуары приобретаются отдельно. Сборки приведены по собственному заводскому листу, суффиксы Y и S-SUS сохраняются. Для угла и столба может потребоваться несколько компонентов. В одной угловой сборке оригинал использует DS-1476ZJ-SUS, а список опций - DS-1476ZJ-S-SUS; эту сборку не рекомендуем до уточнения производителя. Переходы добавлены только к точным проверенным карточкам.

Заводской оригинал Hikvision - 01.09.2026, английский