HIKVISION / EFFORT GROUP

DS-2CD2347G2-LU(C)(6mm)

Русский технический лист

ColorVu 4 Мп; объектив 6 мм F1.0; корпус turret; ревизия C, исполнение U.

Технический перевод Effort Group по собственному оригиналу Hikvision 17.04.2024, выбранному страницей LU(C), SM000058331. Не является заводским русским паспортом или руководством эксплуатации. Неизменённый оригинал хранится отдельно.

Семейная иллюстрация L(U) из собственного оригинала. Не подтверждает цвет поставки или иной объектив.

Предел карты памяти не назначен: на странице 3 оригинала Network Storage содержит 256 ГБ, On-board Storage - 512 ГБ. Текущая выбранная C-страница содержит 512 ГБ в обеих строках. Расхождение не исправлено переводчиком.

Локальный черновик 13.10.2026. Повторное скачивание оригинала вернуло 403; использованы неизменённые байты, сохранённые 12.10.2026. Ссылка текущей выбранной C-страницы осталась той же. До повторного подтверждения файл не включён в готовый выпуск.

Оптика и белая подсветка

Матрица	1/1,8″ Progressive Scan CMOS
Разрешение	4 Мп; 2688 × 1520
Чувствительность	Цвет: 0,0005 лк при F1.0, AGC включён; 0 лк с белой подсветкой
Выдержка	От 1/3 до 1/100000 с
Настройка положения	Поворот 0-360°; наклон 0-75°; вращение 0-360°
Объектив	Фиксированный; 6 мм
Горизонтальный обзор	58°
Вертикальный обзор	31°
Диагональный обзор	69°
Крепление объектива	M16
Диафрагма	Фиксированная
Светосила	F1.0
Глубина резкости, 6 мм	От 7,5 м до бесконечности
DORI, 6 мм	Обнаружение 115 м; наблюдение 45 м; распознавание 23 м; идентификация 11 м
Подсветка	Белый свет; до 30 м
Интеллектуальное управление подсветкой	Да, Smart Supplement Light

Видео и звук

Основной поток, 50 Гц	25 кадр/с при 2688 × 1520, 1920 × 1080 или 1280 × 720
Основной поток, 60 Гц	30 кадр/с при 2688 × 1520, 1920 × 1080 или 1280 × 720
Второй поток, 50 Гц	25 кадр/с при 1280 × 720, 640 × 480 или 640 × 360
Второй поток, 60 Гц	30 кадр/с при 1280 × 720, 640 × 480 или 640 × 360
Третий поток	10 кадр/с при 1920 × 1080, 1280 × 720, 640 × 480 или 640 × 360; доступен при определённых настройках
Кодеки основного потока	H.265, H.264, H.265+, H.264+
Кодеки второго потока	H.265, H.264, MJPEG
Кодеки третьего потока	H.265, H.264; доступен при определённых настройках
Битрейт видео	От 32 кбит/с до 8 Мбит/с
Профили H.264	Baseline, Main, High
Профиль H.265	Main
Управление битрейтом	CBR, VBR
SVC	Для H.264 и H.265
ROI	Одна фиксированная область для основного и второго потока
Встроенный микрофон	Да; функция исполнения U
Шумоподавление аудио	Да; функция исполнения U
Частота дискретизации аудио	8 / 16 / 32 / 44,1 / 48 кГц
Аудиокодеки	G.711ulaw, G.711alaw, G.722.1, G.726, MP2L2, PCM, MP3, AAC-LC
Битрейт аудио	G.711ulaw/alaw: 64 кбит/с; G.722.1/G.726: 16 кбит/с; MP2L2: 32-192 кбит/с; MP3: 8-320 кбит/с; AAC-LC: 16-64 кбит/с

Сеть, интерфейсы и архив

Протоколы	TCP/IP, ICMP, HTTP, HTTPS, FTP, DHCP, DNS, DDNS, RTP, RTSP, NTP, UPnP, SMTP, IGMP, 802.1X, QoS, IPv4, IPv6, UDP, Bonjour, SSL/TLS, PPPoE, SNMP, ARP, WebSocket, WebSockets
Одновременный просмотр	До 6 каналов
API	Open Network Video Interface Profile S, G, T; ISAPI; SDK
Пользователи	До 32; администратор, оператор, пользователь
Безопасность	Пароль и сложный пароль; HTTPS; IP-фильтр; журнал аудита; Basic/Digest HTTP/HTTPS; TLS 1.1/1.2; WSSE/Digest Open Network Video Interface
Сетевой архив	NAS: NFS, SMB/CIFS; ANR
Локальный архив	Слот microSD / microSDHC / microSDXC; максимальная ёмкость требует уточнения из-за расхождения оригинала
Функции карты Hikvision	С высокопроизводительной картой Hikvision поддерживаются шифрование и контроль состояния
Клиентское ПО	iVMS-4200, Hik-Connect, Hik-Central
Браузеры в оригинале	С плагином: IE 10/11; без плагина и локальная служба: Chrome 57.0+, Firefox 52.0+, Edge 89+
Ethernet	Один RJ45 10/100 Мбит/с; автоопределение скорости
Кнопка аппаратного сброса	Да

Изображение и аналитика

WDR	130 дБ
Отношение сигнал / шум	Не менее 52 дБ
Переключение день / ночь	Автоматически, по расписанию
Улучшение изображения	BLC, HLC, 3D DNR
Переключение параметров изображения	Да
Настройки изображения	Поворот, насыщенность, яркость, контраст, резкость, усиление, баланс белого; через ПО или браузер
Базовые события	Движение с классификацией людей и транспорта; закрытие камеры; исключения
Периметр	Пересечение линии, вторжение, вход и выход из области
Дополнительное событие	Изменение сцены
Захват лиц	Да; не означает распознавание личности
Реакции на события	NAS, карта памяти или FTP; уведомление центра; запуск записи; снимок; email
Общие функции	Подавление мерцания, heartbeat, зеркалирование, маски приватности, flash log, сброс пароля через email, счётчик пикселей
Программный сброс	Да
Языки интерфейса	33 языка, включая русский

Питание, корпус и защита

Питание DC	12 В ±25%; 0,55 А; максимум 6,6 Вт; защита от переполюсовки
Разъём питания DC	Коаксиальный Ø5,5 мм
Питание PoE	IEEE 802.3af; Class 3; 36-57 В; 0,22-0,13 А; максимум 7,6 Вт
Материал корпуса	Алюминиевый сплав, кроме декоративного кольца
Материал винтов	SUS304
Габариты камеры	Ø138,3 × 125,2 мм
Размеры упаковки	170 × 170 × 150 мм
Масса	Приблизительно 750 г
Масса с упаковкой	Приблизительно 1055 г
Рабочие условия и запуск	От -30 до +60 °C; влажность до 95%, без конденсации
Условия хранения	От -30 до +60 °C; влажность до 95%, без конденсации
Защита корпуса	IP67 по IEC 60529-2013
Антикоррозионное исполнение	Специальная антикоррозионная защита не заявлена: NO SPECIFIC PROTECTION

Соответствие в заводском документе

EMC	FCC SDoC 47 CFR Part 15 Subpart B; CE-EMC EN 55032:2015, EN 61000-3-2:2014, EN 61000-3-3:2013, EN 50130-4:2011+A1:2014; RCM AS/NZS CISPR 32:2015; IC ICES-003 Issue 6:2016; KC KN 32:2015, KN 35:2015
Безопасность оборудования	UL 60950-1; CB IEC 60950-1:2005+Am1:2009+Am2:2013 / IEC 62368-1:2014; CE-LVD EN 60950-1:2005+Am1:2009+Am2:2013 / IEC 62368-1:2014; BIS IS 13252 Part 1:2010+A1:2013+A2:2015; LOA IEC/EN 60950-1
Экологические требования	CE-RoHS 2011/65/EU; WEEE 2012/19/EU; REACH Regulation (EC) No 1907/2006

Исполнения и оговорки оригинала

В собственном оригинале приведено семейство DS-2CD2347G2-L(U). Текущая выбранная страница LU(C) явно перечисляет DS-2CD2347G2-LU(6mm)(C), (4mm)(C), (2.8mm)(C) и связывает этот файл. Внутри Available Model ревизия C не напечатана; это не основание переносить документ на nonC.

2,8 мм, справочно	Обзор 112° / 61° / 134°; глубина резкости от 2,5 м; DORI 58 / 23 / 11 / 6 м
4 мм, справочно	Обзор 95° / 51° / 115°; глубина резкости от 3,5 м; DORI 77 / 30 / 15 / 7 м
6 мм, выбранная позиция	Обзор 58° / 31° / 69°; глубина резкости от 7,5 м; DORI 115 / 45 / 23 / 11 м

Порядок DORI: обнаружение / наблюдение / распознавание / идентификация. Это расчётная детализация сцены, а не гарантия распознавания лица или номера. Функции звука относятся только к U.

ColorVu: большая диафрагма F1.0 собирает больше света; сенсор использует доступное освещение для цветного изображения. При полной темноте используется белая подсветка. WDR 130 дБ помогает при сильной задней засветке.

Оригинал дополнительно указывает Slow Shutter: Yes, P/N: P/N и историческую прошивку V5.5.112. Эти данные воспроизведены справочно и не названы текущей прошивкой поставки. Список браузеров из оригинала не является рекомендацией использовать устаревшее ПО.

Классы антикоррозионной защиты: высший - побережья, причалы, химические предприятия; умеренный - примерно в 2 км от береговой линии и районы кислотных дождей; без специальной защиты - среды без особых требований. Данная модель: NO SPECIFIC PROTECTION. IP67 не заменяет антикоррозионное исполнение.

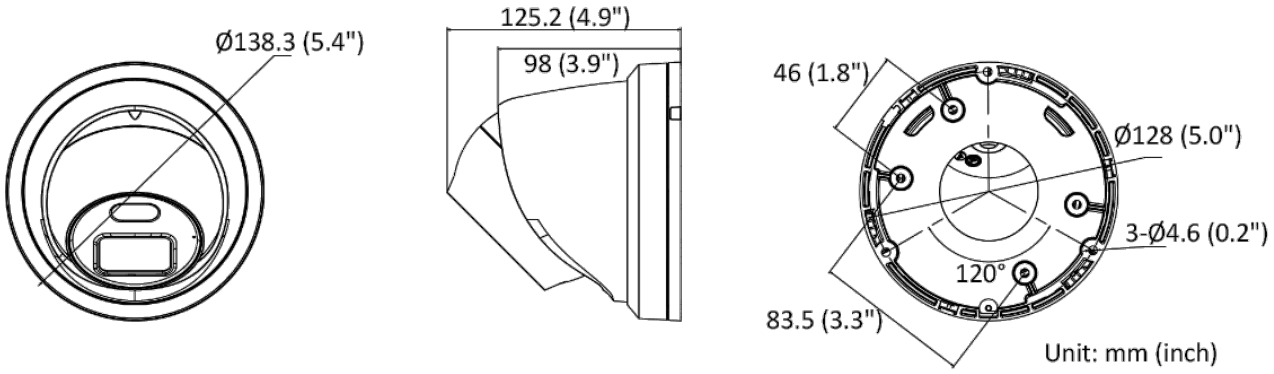

Дополнительные крепления

DS-1273ZJ-140B	Настенный кронштейн
DS-1273ZJ-140	Настенный кронштейн
DS-1275ZJ-SUS	Крепление на столб
DS-1280ZJ-PT6	Монтажная коробка
DS-1276ZJ-SUS	Крепление на угол
DS-1271ZJ-140	Подвесной кронштейн

Все шесть деталей обозначены Optional на странице 6. Они приобретаются отдельно. В этом оригинале нет полных многокомпонентных сборок. Таблица не означает, что адаптер столба сам по себе составляет готовый комплект. Состав узла и кабельные вводы проверяют по способу монтажа.

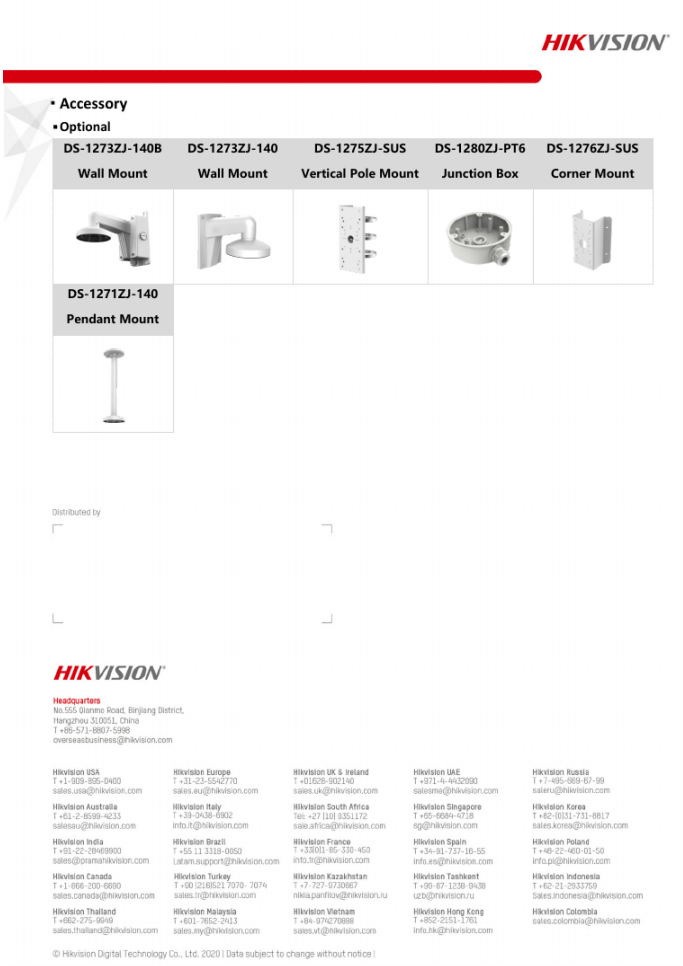

HIKVISION

- Accessory
- Optional

DS-1273ZJ-140B Wall Mount	DS-1273ZJ-140 Wall Mount	DS-1275ZJ-SUS Vertical Pole Mount	DS-1280ZJ-PT6 Junction Box	DS-1276ZJ-SUS Corner Mount

DS-1271ZJ-140 Pendant Mount

Distributed by

HIKVISION

Headquarters
No.555 Qianmo Road, Binjiang District,
Hangzhou 310051, China
T +86-571-8807-5998
overseasbusiness@hikvision.com

Hikvision USA T +1-909-895-0400 sales.usa@hikvision.com	Hikvision Europe T +31-23-5542770 sales.eu@hikvision.com	Hikvision UK & Ireland T +01628-902140 sales.uk@hikvision.com	Hikvision UAE T +971-4-4432090 salesme@hikvision.com	Hikvision Russia T +7-495-989-67-99 sales@hikvision.com
Hikvision Australia T +61-2-8599-4233 salesau@hikvision.com	Hikvision Italy T +39-0438-6902 info.it@hikvision.com	Hikvision South Africa Tel: +27 (10) 8351172 sale.africa@hikvision.com	Hikvision Singapore T +65-6689-4718 sg@hikvision.com	Hikvision Korea T +82-(031)-731-8817 sales.korea@hikvision.com
Hikvision India T +91-22-28469900 sales@oramahikvision.com	Hikvision Brazil T +55 11 3318-0050 Latam.support@hikvision.com	Hikvision France T +33(0)1-85-330-450 info.fr@hikvision.com	Hikvision Spain T +34-91-737-16-55 info.es@hikvision.com	Hikvision Poland T +48-22-460-01-50 info.pl@hikvision.com
Hikvision Canada T +1-866-200-6690 sales.canada@hikvision.com	Hikvision Turkey T +90 (216)521 7070- 7074 sales.tr@hikvision.com	Hikvision Kazakhstan T +7-727-5730867 nikita.panfilov@hikvision.ru	Hikvision Tashkent T +99-87-1239-9438 uzb@hikvision.ru	Hikvision Indonesia T +62-21-2933759 Sales.indonesia@hikvision.com
Hikvision Thailand T +662-275-9949 sales.thailand@hikvision.com	Hikvision Malaysia T +601-7652-2413 sales.my@hikvision.com	Hikvision Vietnam T +84-974270888 sales.vt@hikvision.com	Hikvision Hong Kong T +852-2151-1761 info.hk@hikvision.com	Hikvision Colombia sales.colombia@hikvision.com

© Hikvision Digital Technology Co., Ltd. 2020 | Data subject to change without notice |

Заводской оригинал Hikvision, 17.04.2024

Источник: характеристики - страницы 1-4; варианты и чертёж - страница 5; аксессуары и контакты - страница 6. Оригинал содержит уведомление о праве изменения сведений без предупреждения. Перевод не заменяет условия гарантии и руководство монтажа.