DS-2CD2027G2-LU(C)(6mm)

Русский технический лист

Точное исполнение: объектив и ревизия из карточки.

Перевод основных параметров заводского документа от 06.08.2026. Подготовлено Effort Group для подбора оборудования. Не является заводским русским паспортом или руководством по эксплуатации. Оригинал приложен отдельно.

Hikvision DS-2CD2027G2-LU(C)(6mm) - цилиндрическая IP-камера 2 Мп ColorVu с объективом 6 мм F1.0. Подходит для наблюдения за направленной зоной вдоль проезда или прохода. Горизонтальный обзор 55°, вертикальный 30°. Разрешение 1920 × 1080 доступно на 25/30 к/с (50/60 Гц).

ColorVu использует светосильную оптику для цветного изображения при слабом свете. В полной темноте цвет поддерживается белой подсветкой до 40 м. Это подсветка белым светом; ИК и гибридный режим в данном заводском листе не заявлены. WDR 120 дБ помогает сохранить детали у яркого окна или входа.

Классификация человека и транспорта используется в детекции движения и периметральных событиях: линия, вторжение, вход и выход из области. Захват лица сохраняет изображение лица; определение личности не заявлено. Один встроенный микрофон записывает звук; динамик не заявлен.

Для записи предусмотрены microSD до 512 ГБ, совместимый регистратор или NAS. ONVIF S/G/T проверяют совместно с возможностями регистратора. PoE 802.3af до 7,5 Вт либо 12 В DC до 6 Вт. IP67 и -30…+60 °C позволяют применять камеру снаружи при отдельной герметизации кабельных соединений. В заводском листе для угла указан DS-1276ZJ-SUS, для соединений - DS-1280ZJ-S, для столба - DS-1275ZJ-SUS. Полный состав сборки проверяют по схеме выбранной модели.

Оптика, подсветка и видео

Матрица	1/2,8″ Progressive Scan CMOS
Разрешение	2 Мп; 1920 × 1080
Объектив	Фиксированный 6 мм; F1.0
Горизонтальный угол обзора	55°
Вертикальный угол обзора	30°
Диагональный угол обзора	63°
Глубина резкости	5,3 м - ∞
DORI для 6 мм	Обнаружение / наблюдение / различение / идентификация: 83 / 33 / 16 / 8 м
Чувствительность	Цвет: 0,0005 лк (F1.0, AGC вкл.); 0 лк с белой подсветкой
Подсветка	Белый свет; до 40 м; автоматическое управление. ИК не заявлена
WDR	120 дБ
Основной поток	1920 × 1080: 25/30 к/с (50/60 Гц)
Дополнительный поток	До 640 × 480; 25/30 к/с (50/60 Гц)
Третий поток	До 1920 × 1080; 10 к/с; при определённых настройках
Видеокодеки	Основной H.265+/H.265/H.264+/H.264; дополнительный H.265/H.264/MJPEG; третий H.265/H.264

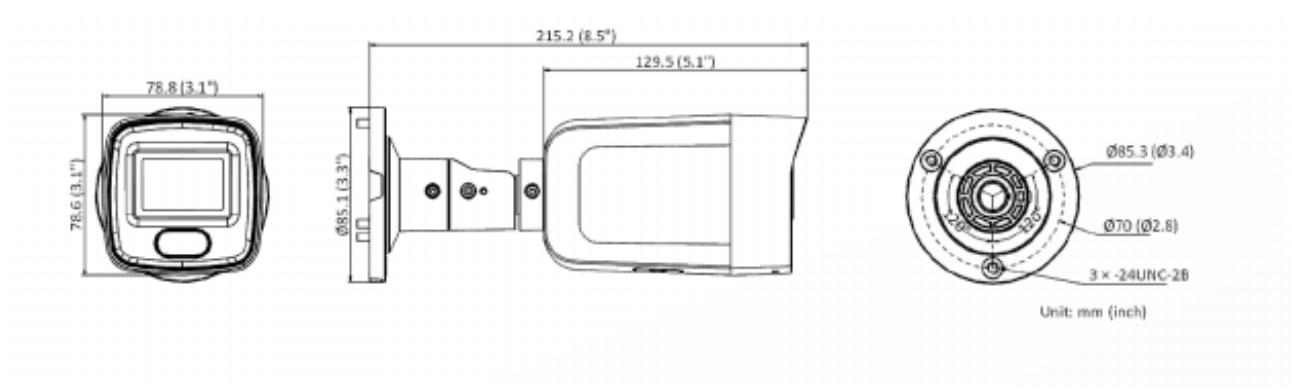

Заводской чертёж. Размеры в миллиметрах и дюймах.

Звук, интерфейсы и корпус

Битрейт видео	32 Кбит/с - 8 Мбит/с; CBR/VBR
Звук	Один встроенный микрофон; фильтрация шумов; динамик не заявлен
Аудиокодеки	G.711/G.722.1/G.726/MP2L2/PCM/MP3/AAC-LC; 8/16/32/44,1/48 кГц
Локальная запись	microSD/SDHC/SDXC до 512 ГБ; карта приобретается отдельно
Сетевое хранение	NAS (NFS, SMB/CIFS); ANR
Совместимость	ONVIF Profile S/G/T; ISAPI; SDK
Сеть	RJ45 10/100 Мбит/с; до 6 одновременных просмотров
Пользователи	До 32; администратор / оператор / пользователь
События	Движение с классификацией человека/транспорта; саботаж; исключения; изменение сцены
Периметральная аналитика	Пересечение линии, вторжение, вход/выход из области; классификация человека/транспорта
Захват лица	Face Capture; идентификация личности не заявлена
Область интереса	1 фиксированная ROI основного и дополнительного потоков
Улучшение изображения	BLC; HLC; 3D DNR
Кнопка сброса	Да

Выбранное исполнение указано на первой странице. L без U не получает микрофон от соседней версии LU. Белый свет не означает наличие ИК или гибридного режима. Face Capture не означает идентификацию личности. Дальность подсветки не является дальностью идентификации.

Питание и корпус

Питание	12 В DC ±25%; PoE 802.3af класс 3
Максимальное потребление	6 Вт DC; 7,5 Вт PoE
Защита корпуса	IP67; класс IK и специальная антикоррозионная защита не заявлены
Температура эксплуатации	-30…+60 °C; влажность до 95% без конденсации
Материал корпуса	Материал корпуса в выбранном документе не указан
Размеры	215,2 × 78,8 × 78,6 мм
Размеры упаковки	315 × 137 × 141 мм
Масса	Около 680 г; с упаковкой 1000 г
Тип корпуса	Цилиндрическая

Заводская схема монтажа

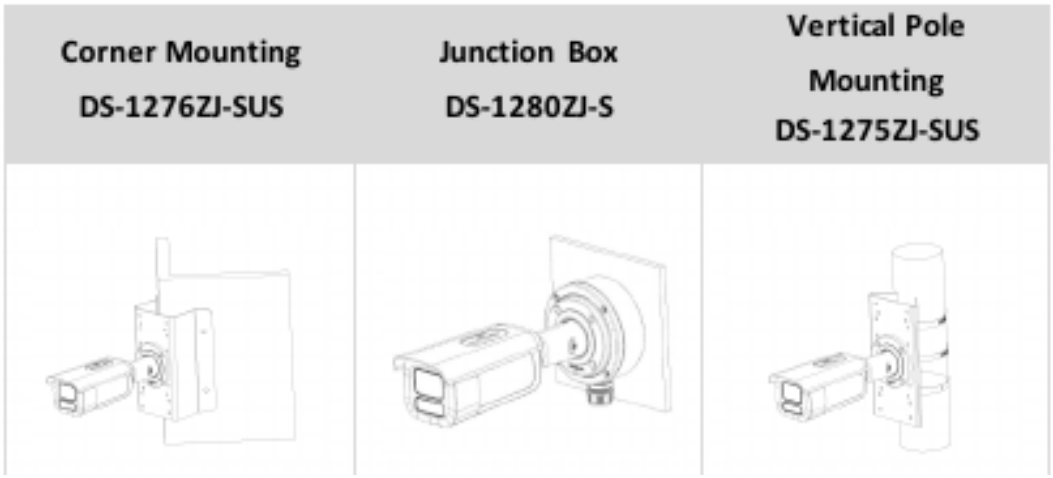

Крепления и подбор исполнения

В заводском листе для угла указан DS-1276ZJ-SUS, для соединений - DS-1280ZJ-S, для столба - DS-1275ZJ-SUS. Полный состав сборки проверяют по схеме выбранной модели. Аксессуары приобретаются отдельно.

DS-1276ZJ-SUS	Крепление на угол
DS-1280ZJ-S	Монтажная коробка
DS-1275ZJ-SUS	Крепление на столб

Есть ли ИК-подсветка?
Заводской лист указывает белый свет до 40 м. ИК и Smart Hybrid Light не заявлены.

Как найти 2027G2 без объектива?
Короткое обозначение относится к семейству. Здесь DS-2CD2027G2-LU(C)(6mm): объектив 6 мм и ревизия C; L/LU и варианты объектива проверяют отдельно.

Заводской оригинал Hikvision — 06.08.2026, английский