DS-2CD2183G2-IS(4mm)

Русский технический лист

Точное исполнение: объектив и ревизия из карточки.

Перевод основных параметров заводского документа от 25.05.2026. Подготовлено Effort Group для подбора оборудования. Не является заводским русским паспортом или руководством по эксплуатации. Оригинал приложен отдельно.

Hikvision DS-2CD2183G2-IS(4mm) - купольная IP-камера 8 Мп с фиксированным объективом 4 мм и диафрагмой F1.6. Обзор 87° по горизонтали, 46° по вертикали и 105° по диагонали. Угол уже, чем у версии 2,8 мм: объектив подходит для выделенного входа или участка прохода. Видеорежим точного исполнения: 3840 × 2160: до 20 к/с; до 25/30 к/с при 3200 × 1800 и ниже (50/60 Гц).

ИК-подсветка до 30 м предназначена для чёрно-белого наблюдения ночью. Белый свет у этого исполнения не заявлен. Встроенный микрофон не заявлен. Исполнение S также имеет линейные аудиовход и выход и тревожный вход/выход. Это не означает наличие встроенного динамика.

AcuSense классифицирует человека и транспорт в событиях движения, пересечения линии и вторжения. WDR 120 дБ помогает сохранить детали при яркой фоновой засветке. Максимальные 3840 × 2160 доступны при частоте до 20 к/с. До 25 к/с при 50 Гц или до 30 к/с при 60 Гц доступны при разрешении 3200 × 1800 и ниже. Детекция лиц не определяет личность.

Архив можно записывать на microSD до 512 ГБ по заводскому листу от 25.05.2026 или NAS с ANR. Камера питается от PoE 802.3af или 12 В DC; максимум 7,5 Вт по PoE и 6 Вт по DC. Корпус IP67/IK10 работает при -30…+60 °C. Кабельные соединения герметизируют при монтаже; карту памяти и дополнительные монтажные детали приобретают отдельно.

Оптика, подсветка и видео

Матрица	1/2.8″ Progressive Scan CMOS
Разрешение	8 Мп; 3840 × 2160
Объектив	Фиксированный; 4 мм; F1.6
Горизонтальный угол обзора	87°
Вертикальный угол обзора	46°
Диагональный угол обзора	105°
Чувствительность	Цвет: 0,005 лк при F1.6 и AGC; 0 лк с подсветкой
Режим день/ночь	Механический ИК-фильтр
Подсветка	ИК; до 30 м; 850 нм
Основной поток	3840 × 2160: до 20 к/с; до 25/30 к/с при 3200 × 1800 и ниже (50/60 Гц)
Кодеки основного потока	H.265; H.264; H.264+; H.265+
Видеопотоки	Три; третий до 10 к/с; при определённых настройках
Битрейт видео	32 Кбит/с - 16 Мбит/с
WDR	120 дБ
Улучшение изображения	BLC; HLC; 3D DNR; ROI

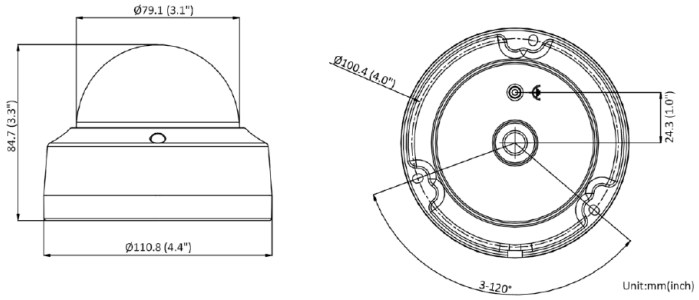

Заводской чертёж. Размеры в миллиметрах и дюймах.

Звук, интерфейсы и корпус

Встроенный звук	Встроенный микрофон не заявлен
Локальная запись	microSD до 512 ГБ по заводскому листу от 25.05.2026
Сетевой архив	NAS (NFS, SMB/CIFS); ANR
Кнопка сброса	Есть
Сеть	RJ45 10/100 Мбит/с
Сетевой API	ONVIF S/G; ISAPI; SDK
Детекция движения	События по человеку и транспорту
Защита периметра	Пересечение линии; вторжение; классификация человека и транспорта
Детекция лиц	Есть; не означает распознавание личности
Питание	12 В DC ±25%; PoE 802.3af, класс 3
Максимальное потребление	6 Вт DC; 7,5 Вт PoE
Защита корпуса	IP67; IK10
Температура эксплуатации	-30…+60 °C; до 95% влажности без конденсата
Размеры	Ø110,8 × 84,7 мм
Размеры упаковки	134 × 134 × 108 мм
Масса	Около 520 г; с упаковкой 720 г
Линейный звук	Один вход и один выход; 3,3 Vpp; вход 4,7 кОм, выход 100 Ом; моно
Тревожные интерфейсы	Один вход и один выход; максимум 12 В DC, 30 мА
Материал корпуса	Корпус: алюминиевый сплав; купол: пластик
Маски приватности	Четыре программируемые многоугольные маски

Детекция лиц не означает распознавание личности. Дальность подсветки не является дальностью идентификации. Карта памяти приобретается отдельно. Параметры версии и прошивки проверяют по документам конкретного оборудования. Условия установки и защиту корпуса проверяют по таблице точного исполнения.

Монтаж и подбор

Для этого исполнения подтверждена группа креплений 110 / DM18. Стена: DS-1272ZJ-110B + DS-1253ZJ-M или DS-1272ZJ-110 + DS-1253ZJ-M. Угол: DS-1276ZJ-SUS + DS-1272ZJ-110. Столб: DS-1275ZJ-SUS + DS-1272ZJ-110. Подвес: DS-1271ZJ-110. Аксессуары приобретают отдельно; состав сборки и цвет проверяют до заказа.

DS-1280ZJ-DM18	Монтажная коробка
DS-1272ZJ-110B	Настенный кронштейн; состав по схеме
DS-1272ZJ-110	Настенный кронштейн; состав по схеме
DS-1271ZJ-110	Потолочный кронштейн; состав по схеме
DS-1275ZJ-SUS	Столбовая пластина; состав по схеме
DS-1276ZJ-SUS	Угловая пластина; состав по схеме
DS-1253ZJ-M	Монтажный адаптер; часть сборки

Что означает 2183 без полного артикула?
2183 - часть имени семейства. Здесь DS-2CD2183G2-IS(4mm). Объектив, суффикс и цвет уточняют при подборе; параметры разных исполнений не смешиваются.

Чем отличаются IS и LIS2U?
IS имеет ИК-подсветку без встроенного микрофона, линейный звук и тревожные интерфейсы. LIS2U имеет два микрофона, гибридную подсветку и интерфейсы S. Корпус, потребление, оптика и крепления этих исполнений различаются; параметры выбраны по точному заводскому листу.

Заводской оригинал Hikvision — 25.05.2026, английский